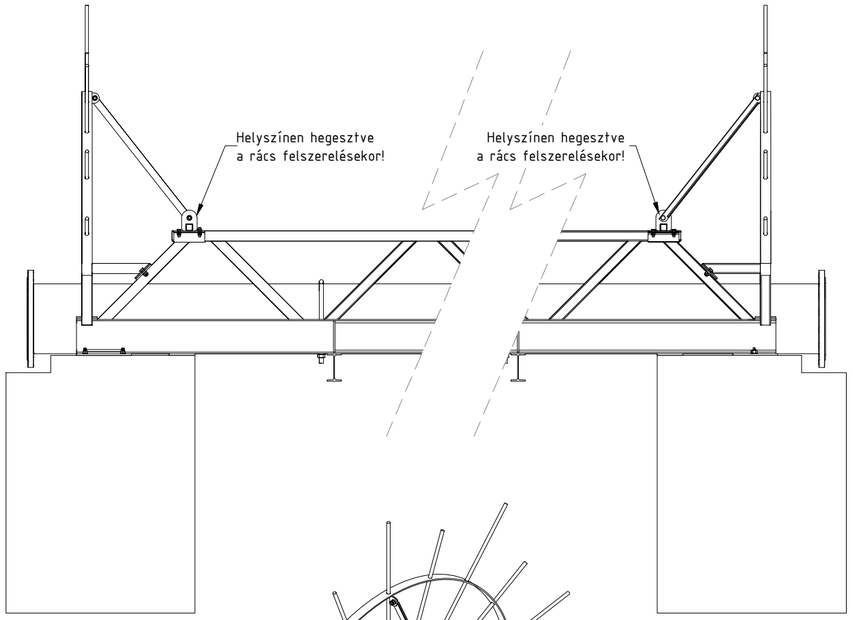

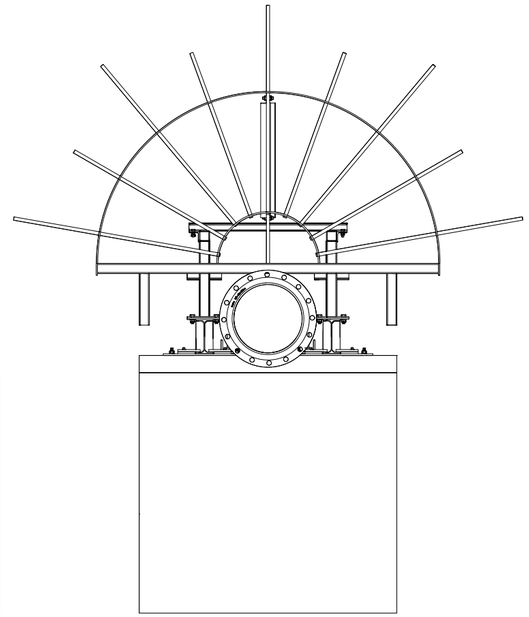

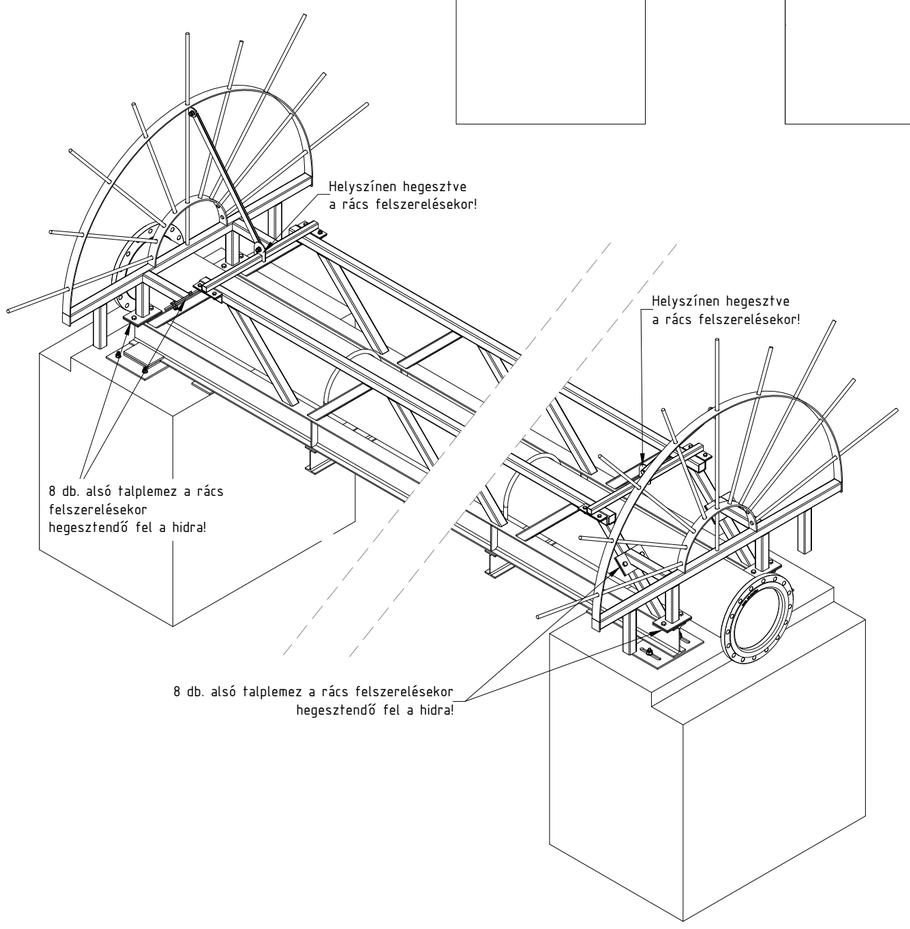

Generál tervező:

HIDRO-CONSULTING KFT.
7630-Pécs, Hegedűs János utca 4.

Pécsi Mélyépítő Iroda Kft.
7630-Pécs, Hegedűs J. u. 8.

Megbízó:
Tettye Forrásház Zrt.

Munka megnevezése:
Kővágószőlős, 755, 0274/2, 0274/1 és 0247 hrsz.
Szennyvízcsatorna csőhíd csere statikai vizsgálattal alátámasztott
tervezési munkarész elkészítése - Kiviteli tervdokumentáció

Rajz megnevezése:
Csőtartó híd és átjárásgátló rács szerelve

Felelős tervező	Tervező:	Tervező:	Ellenőrizte:	Ügyvezető ig.:
dr. Dittrich Ernő VZ-TEL-02-0846	Salamon Endre 17-00754	Obert Tamás		dr. Dittrich Ernő

Tervszám: **26-03**

Rajzszám: **S-1.1**

Méretarány: M=1:30

Dátum: 2026. február

Rajzméret: 297x500

Fájl név: S-1.1, S-1.2, S-1.3 Csőhíd részlettervek.dwg